Тёплая кровля - Зеленая кровля интенсивное озеленение, Тёплые кровли компактной конструкции, компактная конструкция крыши

Гидроизоляция на основе битума

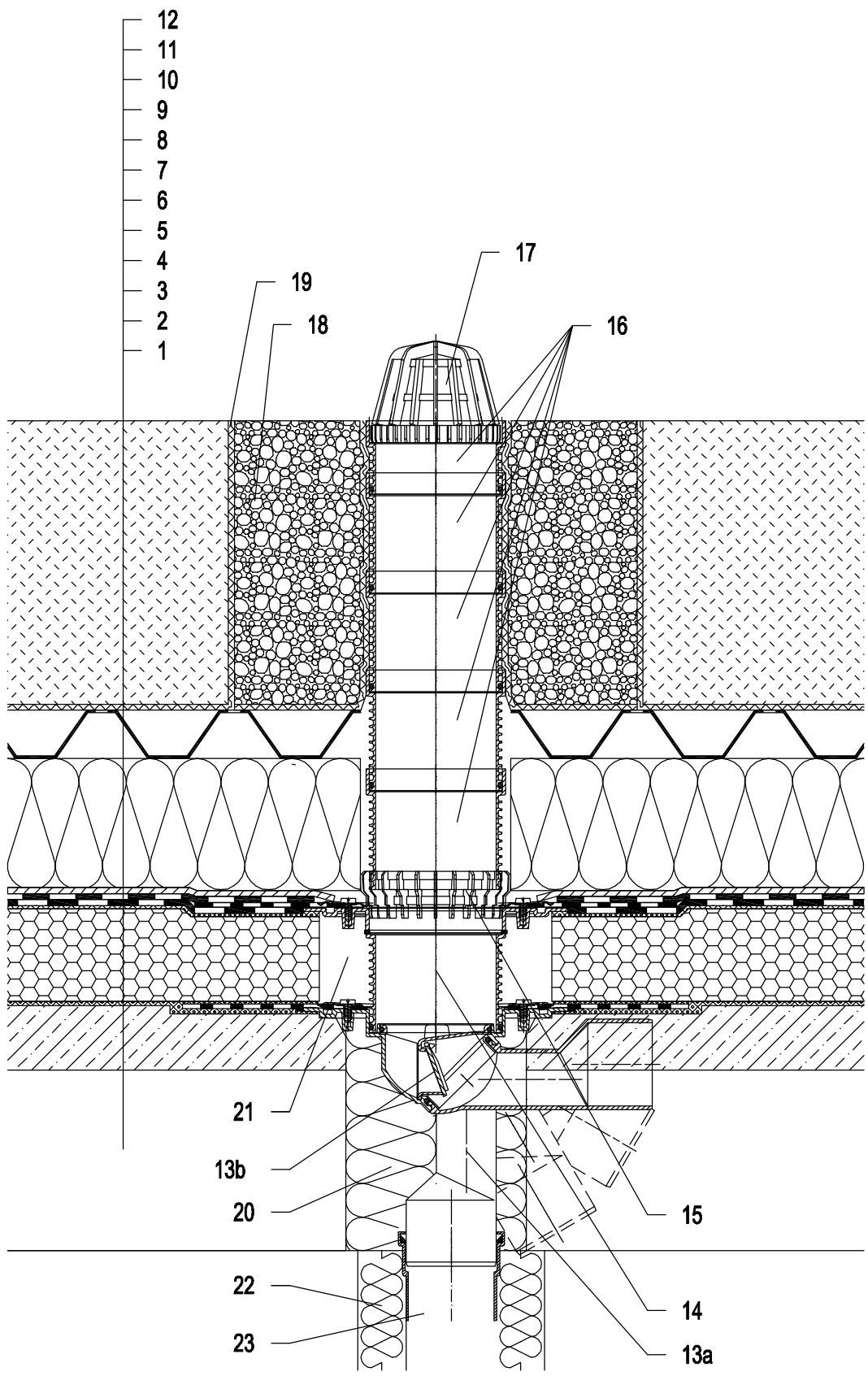

1 Несущая конструкция
2 Бетон - разуклонка
3 Литой асфальт
4 Теплоизоляция - пеностекло
5 Литой асфальт
6 Гидроизоляция на основе битума
7 Гидроизоляция на основе битума
8 Дренажный слой
9 Теплоизоляция XPS
10 водопоглощающий, Дренажный слой
11 Фильтрующий слой
12 слой растительности более 200 мм
13a Кровельная воронка HL80.3H с полимербитумным гидроизоляционным полотном
13b Механическое незамерзающее запахозапирающее устройство HL080.4E (невходит в комплект HL80.3H)
14 Удлинитель HL85NH с полимербитумным гидроизоляционным полотном Ø400 мм; (Удлинитель HL340N)
15 Дренажное кольцо HL180
16 Насадная деталь HL340N
17 Листвоуловитель Ø110 мм (входит в комплект воронки HL80.3H)
18 Засыпка гравием (фракция 16-32 мм)
19 Разделительный слой
20 Монтажная пена
21 Свободную зону надо заполнить теплоизоляцией
22 Теплоизоляция трубопровода
23 Труба (ПП, ПВХ)

Примечание:

Для обогрева трапа рекомендуется использовать HL82 - комплект электрообогрева от сети напряжением 230В, мощностью 18Вт. (Комплект электрообогрева HL82 монтируется на корпус трапа до монтажа трапа.)

Рекомендуемый размер отверстия в перекрытии Ø150 мм, для трапа с электрообогревом - min Ø160 мм. При монтаже трапа необходимо обратить вримание на то, что фланец корпуса трапа должен быть нижней точкой водосбора. Поэтому мы рекомендуем фланец корпуса трапа устанавливать на 10 мм ниже разуклонки.

Для предотвращения выпадения конденсата на наружной поверхности трапа, его необходимо утеплить.

142321BX