Тёплая кровля - Зеленая кровля экстенсивное озеленение, Тёплые кровли компактной конструкции
Гидроизоляция - мембрана (ПВХ, ЕПДМ, ПЭ)

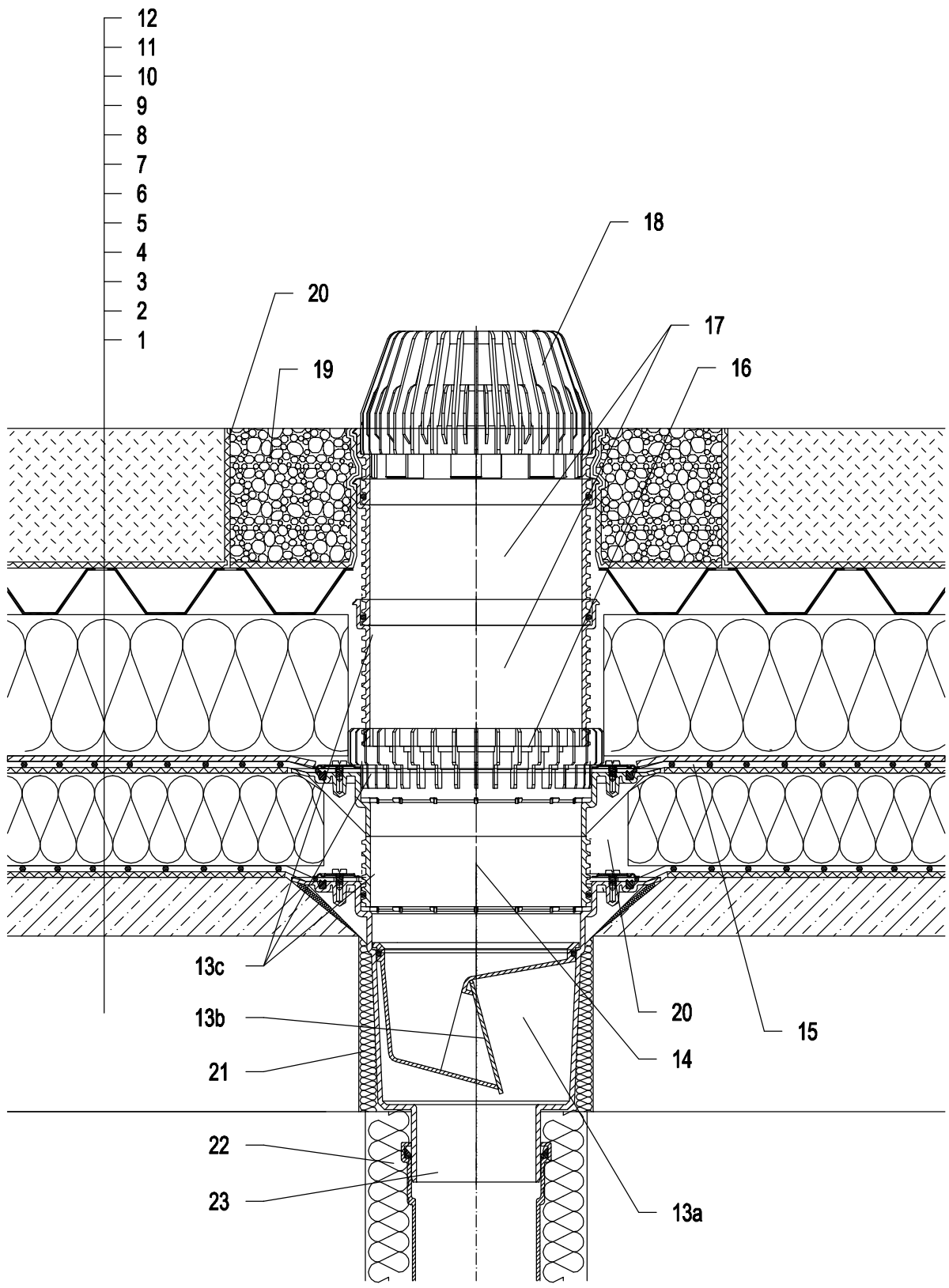

1	Несущая конструкция
2	Бетон - разуклонка
3	Разделительный и дилатационный слой
4	Пароизоляция и временная защитная Гидроизоляция
5	Теплоизоляция
6	Разделительный и дилатационный слой
7	Гидроизоляция - мембрана (ПВХ, ЕПДМ, ПЭ)
8	Дренажный слой
9	Теплоизоляция XPS
10	водопоглощающий, Дренажный слой
11	Фильтрующий слой
12	слой растительности до 200 мм
13a	Корпус трапа HL616K с обжимным фланцем
13b	Механическое незамерзающее запахозапирающее устройство HL0606.3E
13c	Уплотнительный комплект HL86.0
14	Удлинитель HL618 с обжимным фланцем (Удлинитель HL620)
15	Изоляционная манжета, смотри подробность принадлежности
16	Дренажное кольцо HL190
17	Насадная деталь HL620
18	Листвоуловитель HL195
19	Засыпка гравием (фракция 16-32 мм)
20	Разделительный слой
20	Свободную зону надо заполнить теплоизоляцией
21	Монтажная пена
22	Теплоизоляция трубопровода
23	Труба (ПП, ПВХ)

Примечание:

Для обогрева трапа рекомендуется использовать HL609 - комплект электрообогрева от сети напряжением 230В, мощностью 36Вт. (Комплект электрообогрева HL609 монтируется на корпус трапа до монтажа трапа.)
Рекомендуемый размер отверстия в перекрытии Ø220 мм, для трапа с электрообогревом - min Ø240 мм.

При монтаже трапа необходимо обратить вримание на то, что фланец корпуса трапа должен быть нижней точкой водосбора. Поэтому мы рекомендуем фланец корпуса трапа устанавливать на 10 мм ниже разуклонки.

Для предотвращения выпадения конденсата на наружной поверхности трапа, его необходимо утеплить.

142312Y