BELÜFTETES DACH – GEKLEBTES SYSTEM, BETONKONSTRUKTION
ABDICHTUNG MIT BITUMENBAHNEN

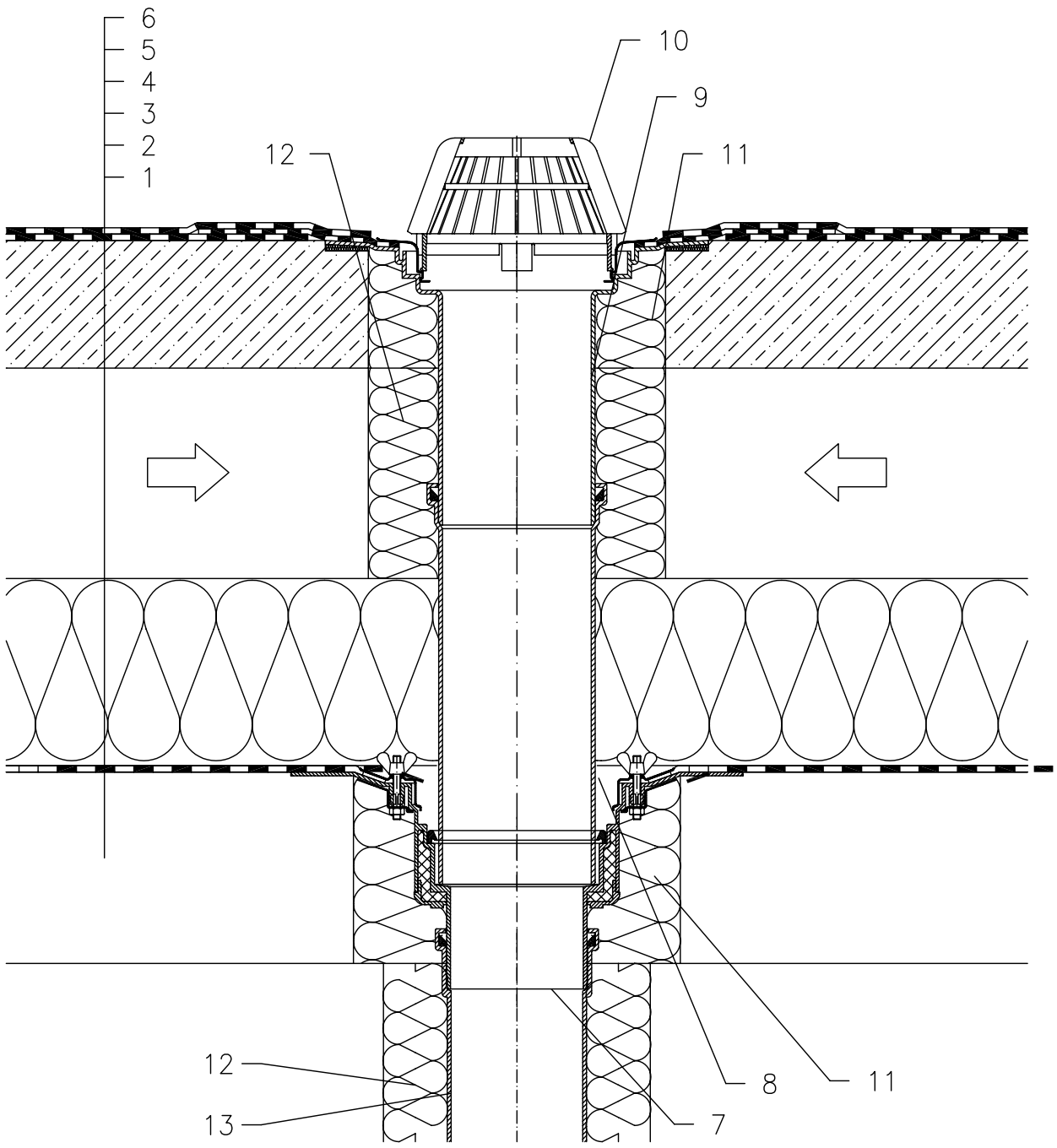

1 UNTERKONSTRUKTION
2 DAMPFSPERRE UND PROVISORISCHE ABDICHTUNG AUS BITUMENBAHNEN ODER FOLIEN
3 WÄRMEDÄMMUNG
4 BELÜFTUNGSRAUM
5 BETONKONSTRUKTION
6 ABDICHTUNG MIT BITUMENSCHWEISSBAHNEN GEMÄSS FLACHDACHRICHTLINIEN
7 DACHABLAUF HL62, WÄRMEGEDÄMMT MIT DICHTFLANSCH UND EDELSTAHLKLEMMELEMENT
8 VERLÄNGERUNG MIT ROHREN DN125
9 AUFSTOCKELEMENT HL65H MIT DICHTFLANSCH UND WERKSEITIG AUFGESCHWEISSTER BITUMENBAHN ø500 mm, DICKE 4 mm
10 LAUBFANGKORB ø180 mm (BESTANDTEIL HL62)
11 MONTAGESCHAUM
12 WÄRMEDÄMMUNG FÜR ABLAUFLEITUNG
13 ABLAUFLEITUNG

ANMERKUNG:

ES KANN AUCH DER DACHABLAUF HL62.1 MIT SELBSTREGELNDER WÄRMEQUELLE 230 V 10–30 WATT VERWENDET WERDEN.

AUSSPARUNGSMASS FÜR DACHABLAUF: ø220 MM, BZW. 240X360 MM

21111