KALTDACH – BEGEHBAR, PLATTENBELAG AUF ABSTANDSHALTER, ABDICHTUNG MIT DACHFOLIEN

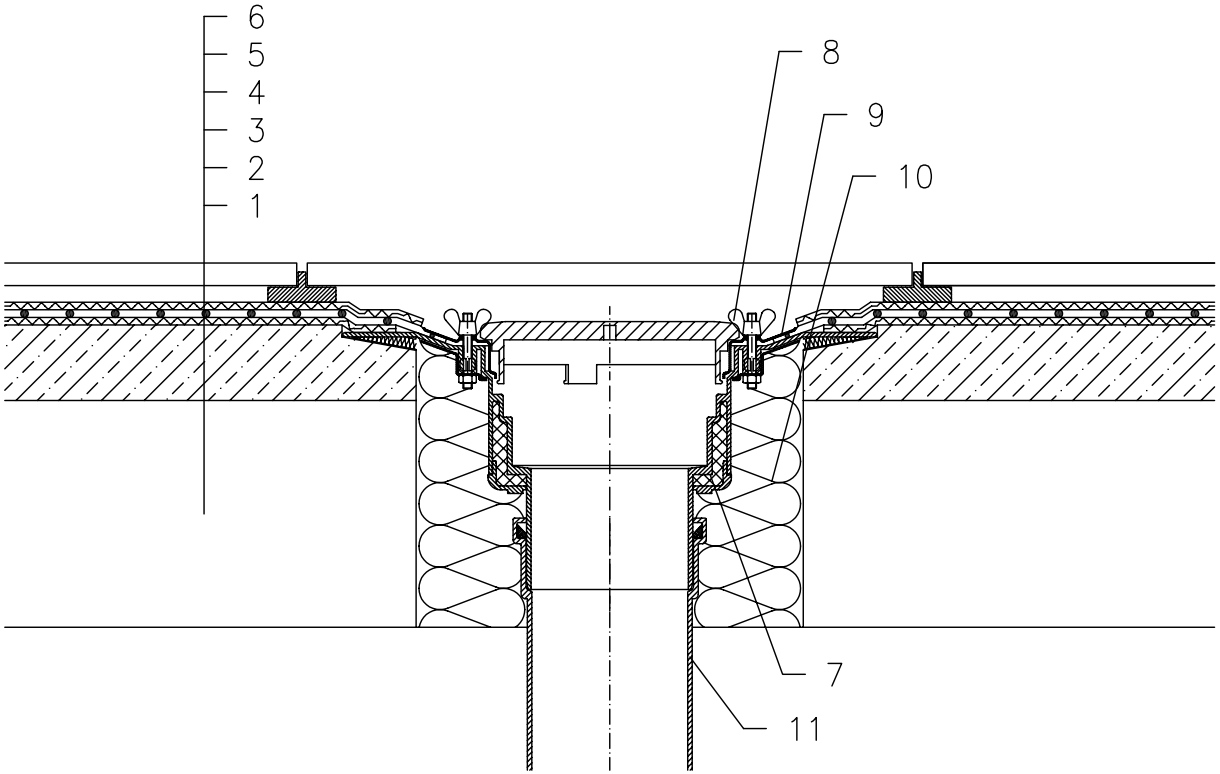

1 UNTERKONSTRUKTION
2 GEFÄLLEBETON
3 DILATATIONSSCHICHT
4 ABDICHTUNG MIT DACHFOLIENN GEMÄSS FLACHDACHRICHTLINIEN
5 DILATATIONSSCHICHT
6 PLATTEN AUF ABSTANDSHALTER
7 DACHABLAUF HL62, WÄRMEGEDÄMMT MIT DICHTFLANSCH UND EDELSTAHLKLEMMELEMENT
8 FLACHER LAUBFANGKORB HL170
9 DICHTMANSCHETTE (SIEHE DETAIL–ZUBEHÖR)
10 MONTAGESCHAUM
11 ABLAUFLEITUNG

ANMERKUNG:

ES KANN AUCH DER DACHABLAUF HL62.1 MIT SELBSTREGELNDER WÄRMEQUELLE 230 V 10–30 WATT VERWENDET WERDEN.

AUSSPARUNGSMASS FÜR DACHABLAUF: ø220 MM, BZW. 240X360 MM

112132