NEZATEPLENÁ STŘECHA – LEPENÝ SYSTÉM HYDROIZOLACE Z ASF. PÁSŮ
SANACE STŘECHY

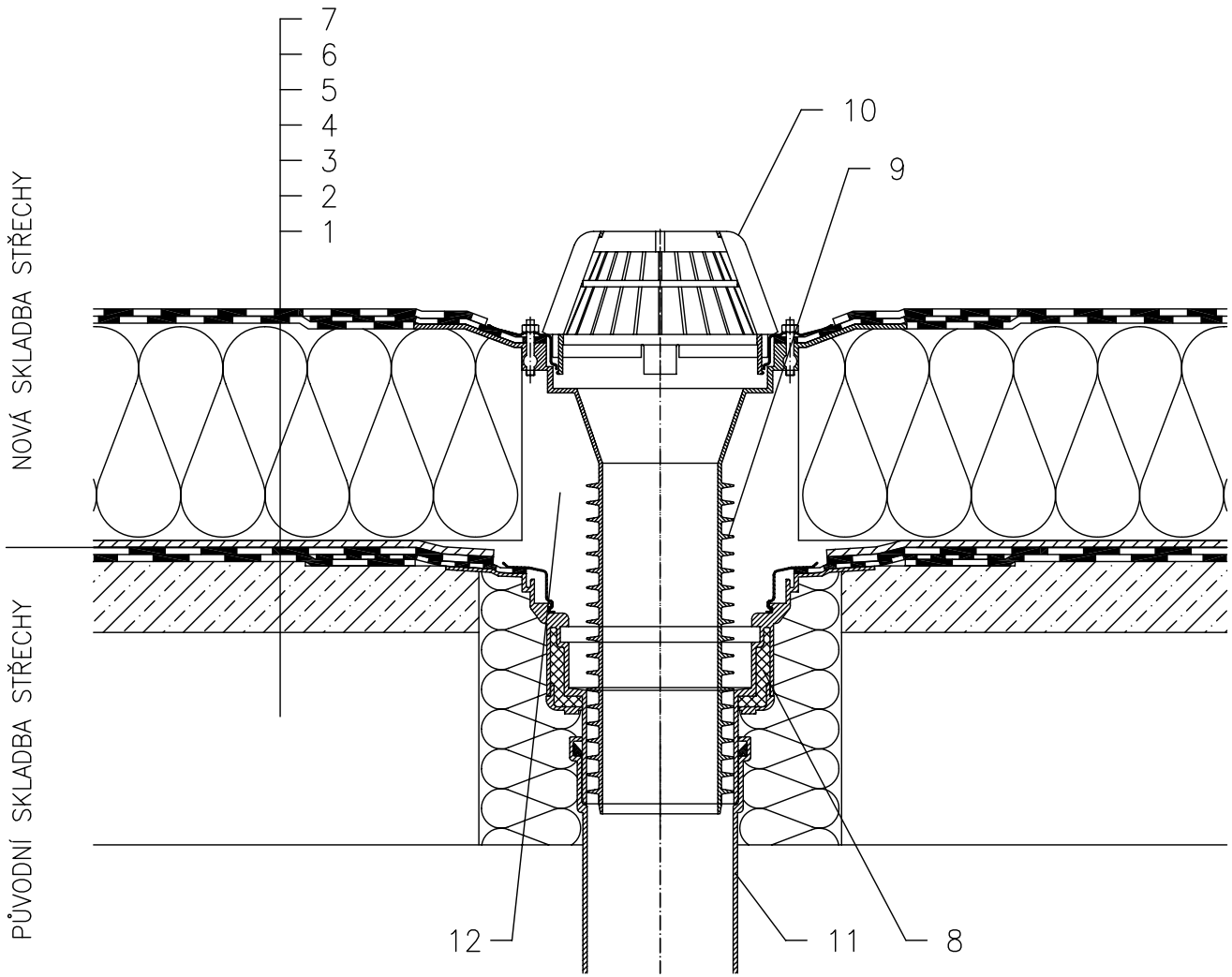

1 NOSNÁ STROPNÍ KONSTRUKCE

2 SPÁDOVÁ VRSTVA Z BETONU

3 PŮVODNÍ HYDROIZOLAČNÍHO SOUVRSTVÍ – ASF. PÁSY

4 DILATAČNÍ VRSTVA (PROSTOROVÁ SMYČKOVÁ ROHOŽ PŘÍP. GEOTEXTILIE)

5 TEPELNÁ IZOLACE

6 1. VRSTVA HYDROIZOLAČNÍHO SOUVRSTVÍ – ASF. PÁS VOLNĚ POLOŽEN NEBO BODOVĚ PŘILEPEN – TVOŘÍ DILATAČNÍ VRSTVU, U VTOKU NATAVEN NA INTEGR. ASFALTOVÝ PÁS

7 2. VRSTVA HYDROIZOLAČNÍHO SOUVRSTVÍ – ASF. PÁS PLNOPLOŠNĚ NEBO BODOVĚ NATAVEN

8 PŮVODNÍ STŘEŠNÍ VTOK

9 SANAČNÍ STŘEŠNÍ VTOK HL69H, TEPELNĚ IZOLOVANÝ S TOVÁRNĚ PŘIPOJENÝM ŽIVIČNÝM IZOLAČNÍM PÁSEM ø500 mm,TL. 4 mm

10 ZÁCHYTNÝ KOŠ ø180 mm (DODÁVÁN JAKO KOMPLETNÍ SADA VČETNĚ TĚLA VTOKU HL69H)

11 ODPADNÍ POTRUBÍ

12 PROSTOR KOLEM TĚLA VTOKU VYPLNIT MINERÁLNÍ PLSTÍ PRO ZABRÁNĚNÍ PROMRZÁNÍ VTOKU

300011