ZATEPLENÁ STŘECHA – DLAŽBA DO BETONU, OBRÁCENÉ POŘADÍ VRSTEV HYDROIZOLACE Z ASF. PÁSŮ

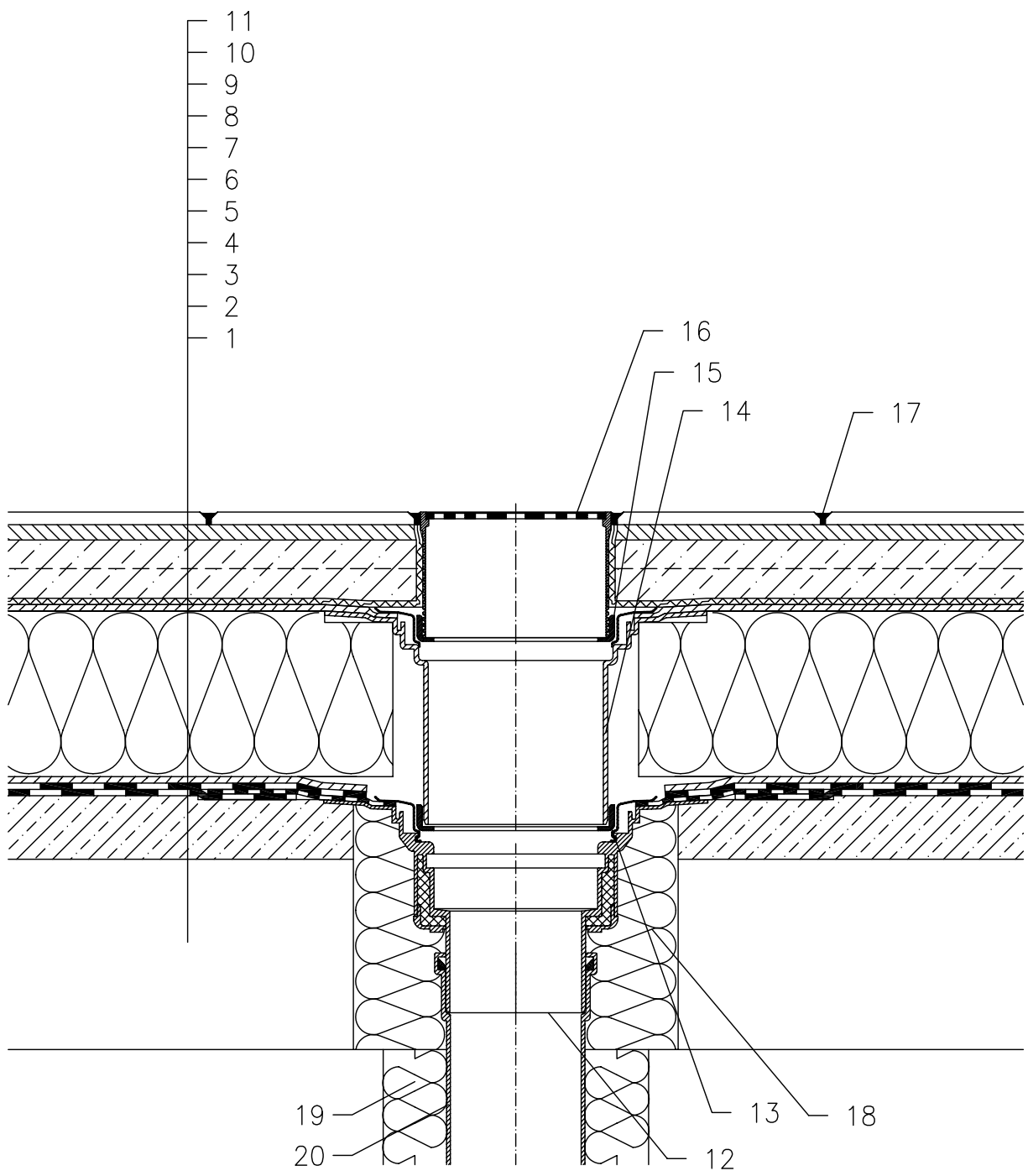

1 NOSNÁ STROPNÍ KONSTRUKCE
2 SPÁDOVÁ VRSTVA Z BETONU
3 1. VRSTVA HYDROIZOLAČNÍHO SOUVRSTVÍ – ASF. PÁS VOLNĚ POLOŽEN NEBO BODOVĚ PŘILEPEN – TVOŘÍ DILATAČNÍ VRSTVU, U VTOKU NATAVEN NA INTEGR. ASFALTOVÝ PÁS
4 2. VRSTVA HYDROIZOLAČNÍHO SOUVRSTVÍ – ASF. PÁS PLNOPLOŠNĚ NATAVEN NA PODKLADNÍ PÁS
5 DRENÁŽNÍ VRSTVA (PROSTOROVÁ SMYČKOVÁ ROHOŽ)
6 TEPELNÁ IZOLACE Z XPS
7 DRENÁŽNÍ VRSTVA (PROSTOROVÁ SMYČKOVÁ ROHOŽ) U NÁSTAVCE SEVŘENA IZOLAČNÍ SOUPRAVOU HL84.0
8 FILTRAČNÍ VRSTVA (GEOTEXTILIE)
9 BETONOVÁ MAZANINA VYZTUŽENÁ SÍTÍ
10 MALTOVÉ LOŽE (LEPÍCÍ TMEL)
11 DLAŽBA
12 STŘEŠNÍ VTOK HL62BH, TEPELNĚ IZOLOVANÝ S TOVÁRNĚ PŘIPOJENÝM ŽIVIČNÝM IZOLAČNÍM PÁSEM ø500 mm,TL. 4 mm, ZATÍŽENÍ DO 300 kg
13 NOSNÝ ODVODŇOVACÍ KROUŽEK HL062B.3E (SOUČÁST BALENÍ VTOKU HL62BH)
14 NÁSTAVEC HL350.1 S PEVNOU IZOLAČNÍ PŘÍRUBOU (MOŽNOST ZKRÁCENÍ)
(V PŘÍPADĚ VĚTŠÍ TLOUŠŤKY TEP. IZOLACE LZE PROVÉST PRODLOUŽENÍ NÁSTAVCEM HL350)
15 NOSNÝ ODVODŇOVACÍ KROUŽEK HL062B.3E
16 NÁSTAVEC HL66.9 S VTOKOVOU NEREZOVOU MŘÍŽKOU 150x150 mm, NOSNOST 300 kg (DODÁVÁNO JAKO KOMPLETNÍ SADA VČETNĚ TĚLA VTOKU HL62BH)
17 SPÁROVACÍ HMOTA
18 PUR MONTÁŽNÍ PĚNA
19 TEPELNÁ IZOLACE ODPADNÍHO POTRUBÍ
20 ODPADNÍ POTRUBÍ

POZNÁMKA:

LZE POUŽÍT TAKÉ STŘEŠNÍ VTOK HL62.1BH, KTERÝ JE VYBAVEN ELEKTRICKÝM OHŘEVEM, SE SAMOREGULOVATELNÝM TOPNÝM TĚLESEM, KABEL 0,8 m, 230 V AUTOMATICKÝ JISTIČ CHARAKTERISTIKY C, PROUDOVÝ CHRÁNIČ 30mA/100ms PŘIPOJENÍ PROVEDENO V ELEKTRICKÉ KRABICI POD STROPNÍ KONSTRUKCÍ

ROZMĚRY OTVORU PRO OSAZENÍ STŘEŠNÍHO VTOKU: ø220 mm, PŘÍP. 240x360 mm HORNÍ LÍC PŘÍRUBY JE OSAZEN TAK, ABY BYL MINIMÁLNĚ O 5 mm NÍŽE NEŽ NEJNIŽŠÍ MÍSTO SPÁDOVÉ VRSTVY

132111A