NEZATEPLENÁ STŘECHA – ZATRAVNĚNÍ INTENZIVNÍ, FÓLIOVÁ HYDROIZOLACE

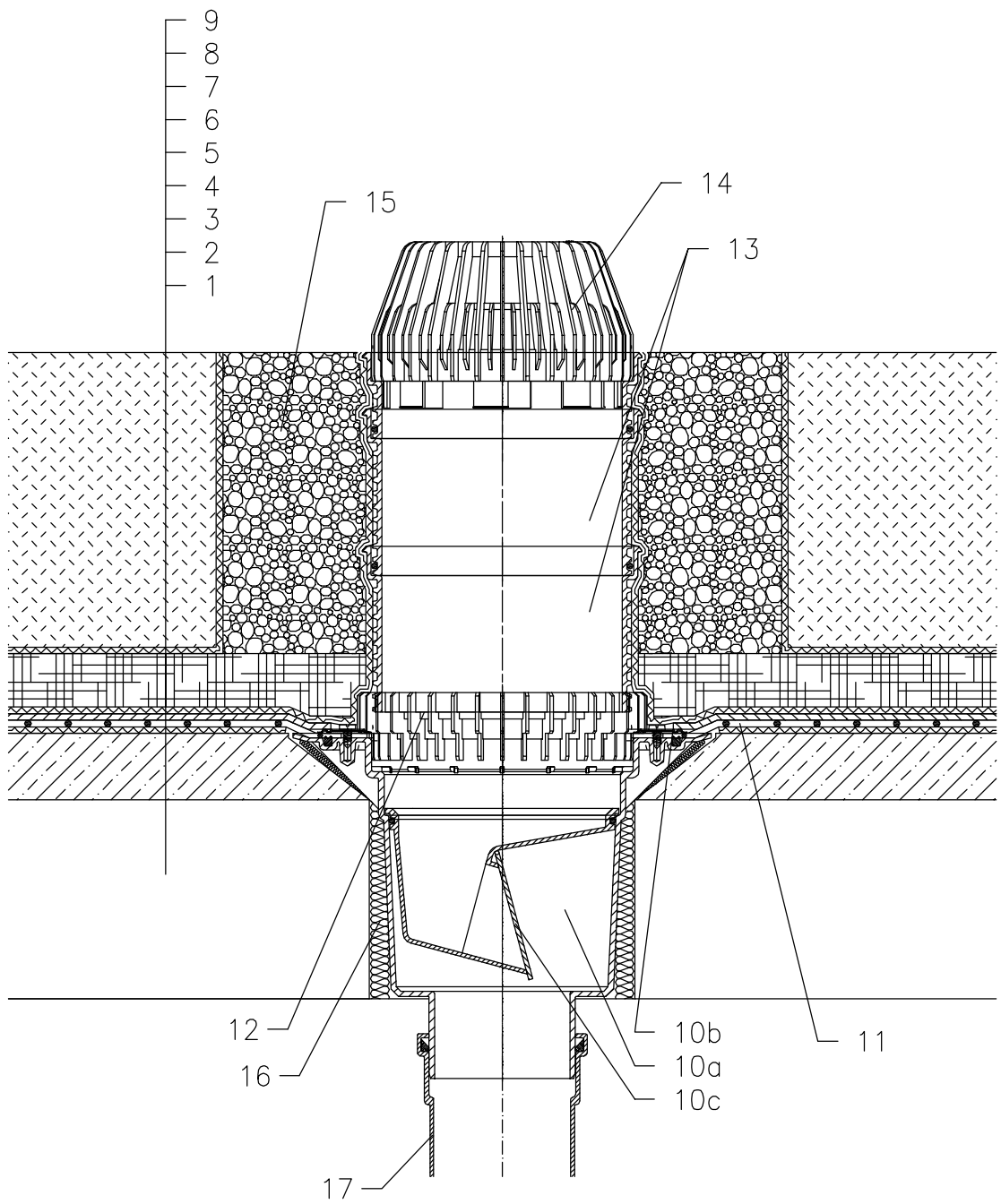

1 NOSNÁ STROPNÍ KONSTRUKCE
2 SPÁDOVÁ VRSTVA Z BETONU
3 DILATAČNÍ VRSTVA (GEOTEXTILIE)
4 HYDROIZOLAČNÍ VRSTVA – PLASTOVÁ FÓLIE VOLNĚ POLOŽENÁ, U VTOKU UPEVNĚNA VE SVORCE
5 DRENÁŽNÍ VRSTVA (PROSTOROVÁ SMYČKOVÁ ROHOŽ)
6 FILTRAČNÍ VRSTVA (GEOTEXTILIE)
7 HYDROAKUMULAČNÍ VRSTVA (HYDROFILNÍ MINERÁLNÍ PLST)
8 FILTRAČNÍ VRSTVA
9 VEGETAČNÍ VRSTVA (NAD 200 mm)
10a TĚLESO VTOKU HL616K S PEVNOU IZOLAČNÍ PŘÍRUBOU
10b SUCHÁ NEZÁMRZNÁ ZÁPACHOVÁ UZÁVĚRKA HL0606.3E
10c IZOLAČNÍ SOUPRAVA HL86.0 – BEZ FÓLIE
11 IZOLAČNÍ MANŽETA, VIZ DETAIL V "PŘÍSLUŠENSTVÍ"
12 ODVODŇOVACÍ KROUŽEK HL190
13 PRODLUŽOVACÍ NÁSTAVEC HL620 (MOŽNOST ZKRÁCENÍ)
14 ZÁCHYTNÝ KOŠ HL195
15 ŠTĚRKOVÝ (OBLÁZKOVÝ) OBSYP VTOKU
16 PUR MONTÁŽNÍ PĚNA
17 ODPADNÍ POTRUBÍ

POZNÁMKA:

LZE POUŽÍT TAKÉ VYHŘÍVACÍ SADU HL609, SE SAMOREGULOVATELNÝM TOPNÝM TĚLESEM, KABEL 0,8 m; 36W/230 V (NUTNÁ INSTALACE NA TĚLESO VTOKU) AUTOMATICKÝ JISTIČ CHARAKTERISTIKY C, PROUDOVÝ CHRÁNIČ 30mA/100ms PŘIPOJENÍ PROVEDENO V ELEKTRICKÉ KRABICI POD STROPNÍ KONSTRUKCÍ

ROZMĚRY OTVORU PRO OSAZENÍ TERASOVÉHO VTOKU: ø220 mm
PRO VYHŘÍVANÉ VTOKY MIN. ø240 mm, POPŘ. VYBEDNIT OTVOR 250x250 mm
HORNÍ LÍC PŘÍRUBY JE OSAZEN TAK, ABY BYL MINIMÁLNĚ O 5 mm NÍŽE NEŽ NEJNIŽŠÍ MÍSTO SPÁDOVÉ VRSTVY

NÁSTAVCE LZE K TĚLESU VTOKU FIXOVAT SADOU HL619.

112322Y